Topic: Blood Relation
Time- 10min

Paper-Maker Paper Maker 10
Direction (1-2): **निम्नलिखित जानकारी का ध्यानपूर्वक अध्ययन कीजिए तथा नीचे दिए प्रश्नों के उत्तर दीजिए।**
एक परिवार में S, T, U, V, W, X **और** Y **सात सदस्य हैं, जिनमें से तीन केवल महिलाएं हैं।** S, V **से विवाहित है।** W, V **का ग्रैंडसन है,** V **जिसकी दो संतानें हैं।** U, Y **की सिस्टर इन लॉ है,** Y **जो अविवाहित है।** X, S **का ब्रदर इन लॉ है,** S **जो** U **की सास है।**

Q1. **X, Y से किस प्रकार संबंधित है?**
(a) **अंकल**
(b) **भाई**
(c) **माता**
(d) **बहन**
(e) **ग्रैंडसन**
L1Difficulty 1
QTagsBlood Relation

Q2. **निम्नलिखित में से कौन W का पिता है?**
(a) U
(b) T
(c) X
(d) Y
(e) **इनमें से कोई नहीं**
L1Difficulty 1
QTagsBlood Relation

Directions (3-4): दिए गये प्रश्नों के उत्तर देने के लिए निम्नलिखित सूचना का अध्ययन ध्यानपूर्वक कीजिए।
P, R **का भाई है।** R **की केवल एक पुत्री है।** R,T **की माता है।** T,S **की बहन है।** Q,S **का पिता है।** S, U **से विवाहित है।** W,U **का पुत्र है।**

Q3. **R,U से किस प्रकार सम्बंधित है?**
(a) **निर्धारित नहीं किया जा सकता**
(b) **सिस्टर-इन-लॉ**

(c) **माता**

(d) **आंट**

(e) **सास**

L1Difficulty 1
QTagsBlood Relation

Q4. **S, P से किस प्रकार सम्बंधित है?**

(a) **नीस**

(b) **निर्धारित नहीं किया जा सकता**

(c) **नेफ्यू**

(d) **पुत्र**

(e) **पुत्री**

L1Difficulty 1
QTagsBlood Relation

Q5. **एक पुरुष की ओर इशारा करते हुए, रमेश ने कहा "उसका इकलौता भाई मेरी पुत्री के पिता का पिता है।" इस स्थिति में, रमेश एक पुरुष है। वह पुरुष रमेश से किस प्रकार संबंधित है?**

(a) **अंकल**

(b) **ग्रैंडफादर**

(c) **पिता**

(d) **भाई**

(e) **इनमें से कोई नहीं**

L1Difficulty 1
QTagsBlood Relation

Directions:(6-8) **निम्नलिखित जानकारी का ध्यानपूर्वक अध्ययन करें और नीचे दिए गए प्रश्नों के उत्तर दीजिए-**

'P – Q' **अर्थात्** 'P, Q **का पिता है**'

'P ÷ Q' **अर्थात्** 'P, Q **की बहन है**'

'P × Q' **अर्थात्** 'P, Q **की माता है**'

'P + Q' **अर्थात्** 'P, Q **का भाई है**'

Q6. **निम्नलिखित में से कौन-सा व्यंजक दर्शाता है, कि 'A, B का नेफ्यू है'?**

(a) A + C – B × K

(b) B ÷ H – A + D
(c) B ÷ G – A ÷ R
(d) B + T × A ÷ E
(e) **इनमें से कोई नहीं**
L1Difficulty 1
QTagsBlood Relation

Q7. **निम्नलिखित में से कौन-सा व्यंजक दर्शाता है, कि 'P, J का ग्रैंडफादर है'?**
(a) J ÷ W – U – P
(b) P × G + J ÷ A
(c) P – B ÷ J ÷ R
(d) P – T – J ÷ S
(e) **इनमें से कोई नहीं**
L1Difficulty 1
QTagsBlood Relation

Q8. **व्यंजक 'B ÷ C – S + R' में, R, B से किस प्रकार सम्बंधित है?**
(a) **आंट**
(b) **नीस**
(c) **नेफ्यू**
(d) **इनमें से कोई नहीं**
(e) **निर्धारित नहीं किया जा सकता**
L1Difficulty 1
QTagsBlood Relation

Directions (9-10): **निम्नलिखित जानकारी का ध्यानपूर्वक अध्ययन करें और नीचे दिए गए प्रश्नों के उत्तर दीजिए-**
एक परिवार में सात सदस्य हैं और इसमें दो विवाहित युगल हैं. P, M का पिता है, M जो K का ब्रदर-इन-लॉ है. N, Z की पुत्रवधू है, Z जो L की ग्रैंडमदर है. P के केवल दो संतान हैं अर्थात् एक पुत्र और एक पुत्री. X, N की सिस्टर-इन-लॉ है. P, N का ससुर है. K अविवाहित है.

Q9. **यदि K, J की पत्नी है तो N के संदर्भ में J का सम्बन्ध क्या हो सकता है?**
(a) **भाई**
(b) **ब्रदर-इन-लॉ**
(c) **अंकल**
(d) **निर्धारित नहीं किया जा सकता**

(e) **इनमें से कोई नहीं**
L1Difficulty 1
QTagsBlood Relation

Q10. **X के संदर्भ में, L का सम्बन्ध क्या हो सकता है?**

(a) **नेफ्यू**

(b) **नीस**

(c) **पुत्र**

(d) **पुत्री**

(e) **निर्धारित नहीं किया जा सकता**
L1Difficulty 1
QTagsBlood Relation

Direction (11-13): निम्नलिखित जानकारी का ध्यानपूर्वक अध्ययन करें और नीचे दिए गए प्रश्नों के उत्तर दीजिए-

A, B, C, D, E **और** F **एक परिवार के छह सदस्य हैं. परिवार में तीन पीढ़ियां और केवल तीन महिला सदस्य हैं. E, F की पुत्रवधू है, F जिसकी केवल एक पुत्री है. B, D की माता है. B दूसरी पीढ़ी से नहीं है. A, F का ग्रैंडसन है. C एक महिला है लेकिन वह A की माता नहीं है. F, B से विवाहित है.**

Q11. **A, C से किस प्रकार सम्बंधित है?**

(a) **पुत्र**

(b) **पुत्री**

(c) **नेफ्यू**

(d) **नीस**

(e) **इनमें से कोई नहीं**
L1Difficulty 1
QTagsBlood Relation

Q12. **निम्नलिखित में से कौन B की पुत्री है?**
(a)E
(b)A
(c) D
(d)C
(e) **इनमें से कोई नहीं**

L1Difficulty 1
QTagsBlood Relation

Q13. **E, B से किस प्रकार सम्बंधित है?**

(a) **पुत्रवधू**

(b) **पुत्री**

(c) **माता**

(d) **सिस्टर-इन-लॉ**

(e) **इनमें से कोई नहीं**

L1Difficulty 1
QTagsBlood Relation

Directions (14-15): निम्नलिखित जानकारी का ध्यानपूर्वक अध्ययन कीजिए और नीचे दिए गए प्रश्नों के उत्तर दीजिए।

M, N, O, P , Q **और** R **एक परिवार के छह सदस्य हैं।** Q, P **का पुत्र है**, P **जो** Q **की माता नहीं है।** N, P **का भाई है।** R **और** P **एक विवाहित जोड़ा है।** O, R **की पुत्री है**, R **जो** M **की बहन है।**

Q14. **परिवार में कितनी महिला सदस्य हैं?**

(a) **दो**

(b) **तीन**

(c) **चार**

(d) **निर्धारित नहीं किया जा सकता**

(e) **इनमें से कोई नहीं**

L1Difficulty 1
QTagsBlood Relation

Q15. **Q, O से किस प्रकार सम्बंधित है?**

(a) **माता**

(b) **पिता**

(c) **बहन**

(d) **भाई**

(e) **इनमें से कोई नहीं**

L1Difficulty 1
QTagsBlood Relation

Solutions

Solutions (1-2):

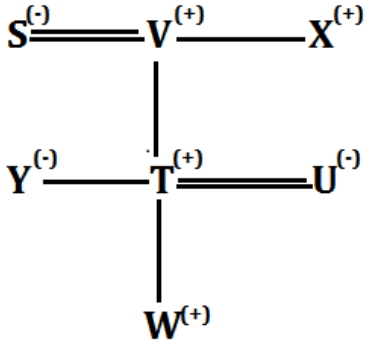

Sol.

S1. Ans.(a)

S2. Ans.(b)

Solutions (3-4):

Sol

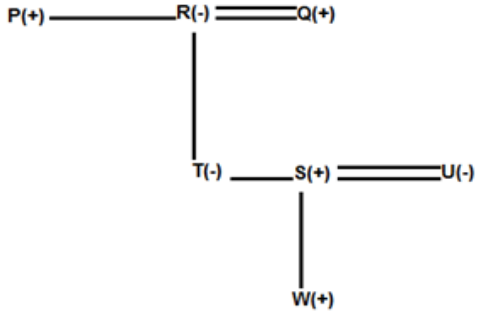

S3. Ans.(e)

S4. Ans.(c)

S5.Ans.(a)

Sol.

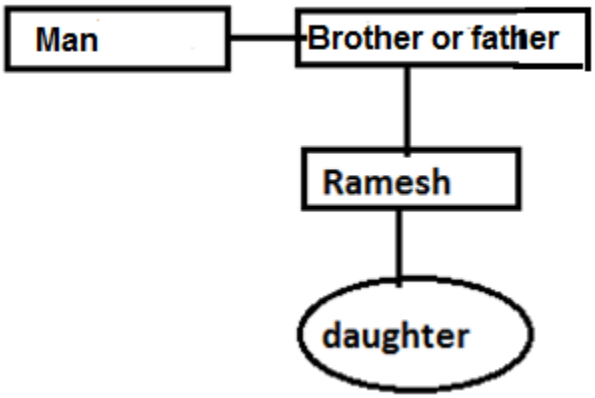

Solutions (6-8)

S6.Ans (b)

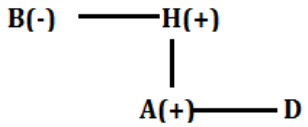

S7.Ans (d)

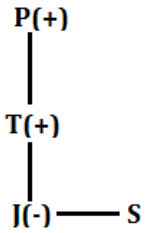

S8.Ans (e)

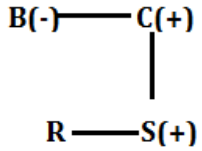

Solution(9-10):

S9. Ans.(b)

Sol.

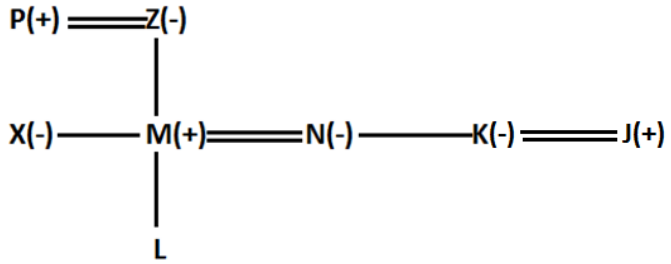

S10. Ans.(e)

Sol.

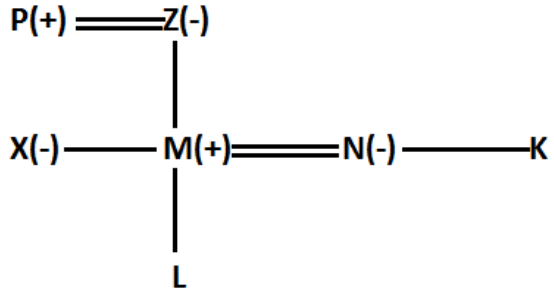

Solutions (11-13):

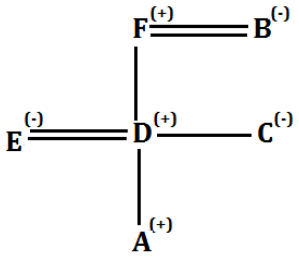

S11. Ans.(c)
S12. Ans.(d)
S13. Ans.(a)

Solution (14-15):

S14. Ans.(d)
S15. Ans.(d)